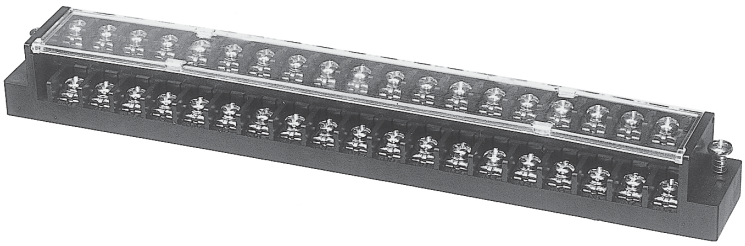

ピッチ／Pitch 8.7mm

型　名 Type Number	F5013
定　格 Rating	AC250V　8 A
絶縁抵抗 Insulation Resistance	500V　1000MΩ 以上 DC500V　1000MΩ and over
耐 電 圧 Withstands Voltage	2000V　1 分間以上 AC2000V　1 minute and over
接触抵抗 Connection Resistance	15mΩ 以下 15mΩ and less
適合電線 Compatible Wire	0.75mm²
極　数 Number of Poles	38P

一般公差／General Tolerance ±0.5

尺度／Scale 3/5　単位／Unit mm

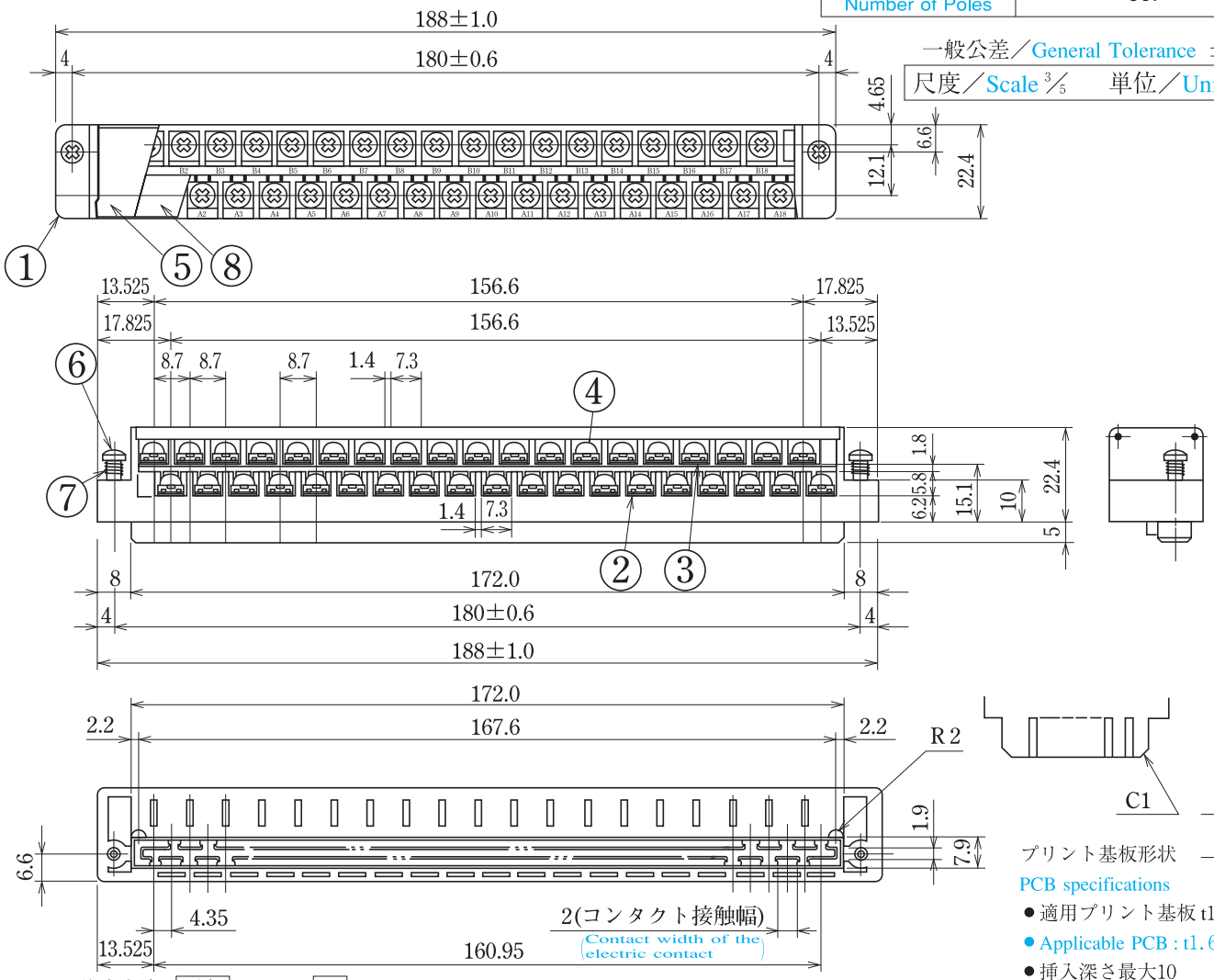

プリント基板形状
PCB specifications

- 適用プリント基板 t1.6
- Applicable PCB : t1.6
- 挿入深さ最大10
- Maximum depth of insertion : 10

- 注文方法：型名 ―― 38 P.
- Ordering Form : Type No.　No. of Poles (P)
- 結線ビス：締付トルクは1.0N·m です。
- Connection screw : Tightening torque is 1.0 N·m.

■仕様／Specifications.

部番／Part No.	名　称／Part Name	材　質／Material	規格／Standard	寸法／Size	処理／Treatment	備　考／Remark
1	基　板 Base	PBT	UL			黒　色 Black
2	コンタクト(A) Contact (A)	リン青銅 Phosphor bronze	C5191R	板　厚　t 0.4	ニッケルメッキ Nickel-Plated	コンタクト部金メッキ Contact point is plated with gold
3	コンタクト(B) Contact (B)	リン青銅 Phosphor bronze	C5191R	板　厚　t 0.4	ニッケルメッキ Nickel-Plated	コンタクト部金メッキ Contact point is plated with gold
4	結線ビス Screw	鉄 Steel	SWCH・SPCC	M3.5×0.6×7ℓ	ニッケルメッキ Nickel-Plated	フリータンシビス Type②
5	カバー Cover	ポリカーボネート Polycarbonate	UL			透　明 Transparence
6	取付ビス Mounting screw	鉄 Steel	SWCH	M3×0.5×15ℓ	ニッケルメッキ Nickel-Plated	バインド Type⑧
7	スプリング Spring	ステンレス Stainless steel	SUS304			
8	記号紙 Marking strip	ケント紙 Paper		板　厚　t 0.45		白　色 White