貫通型端子台

Through-type Terminal Block

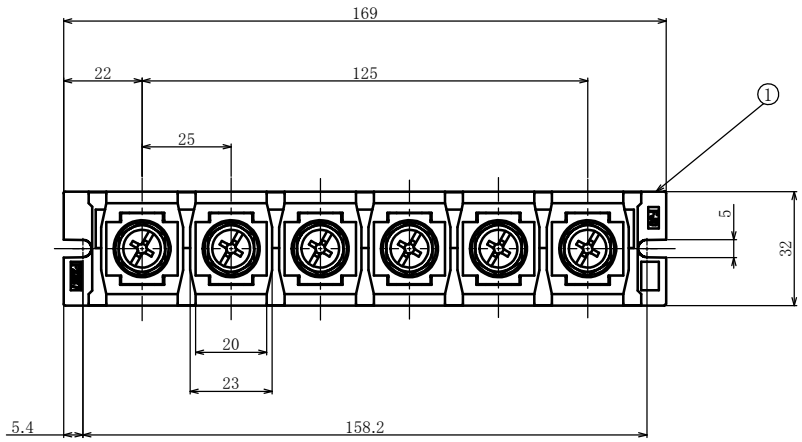

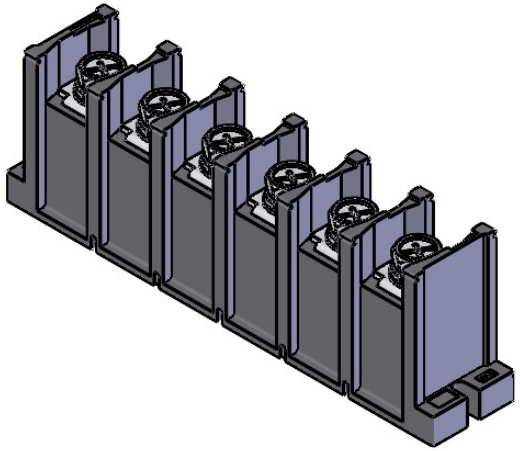

ピッチ／ Pitch 25mm

型　名 Type Number	F2387A-6P
定　格 Rating	AC600V　130A
絶縁抵抗 Iusulation Resistance	DC500V　1000MΩ以上 DC500V　1000MΩ and over
耐 電 圧 Withstands Voltage	AC2000V 1分間以上 AC2000V 1minute and over
ねじ径 Screw Diameter	M8
適合電線 Compatible Wire	22mm^2
推奨圧着端子 Recummended Crimp Termina	R22-8

一般公差／General Tolerance ±0.5

尺度／Scale 2/3　単位／Unit mm

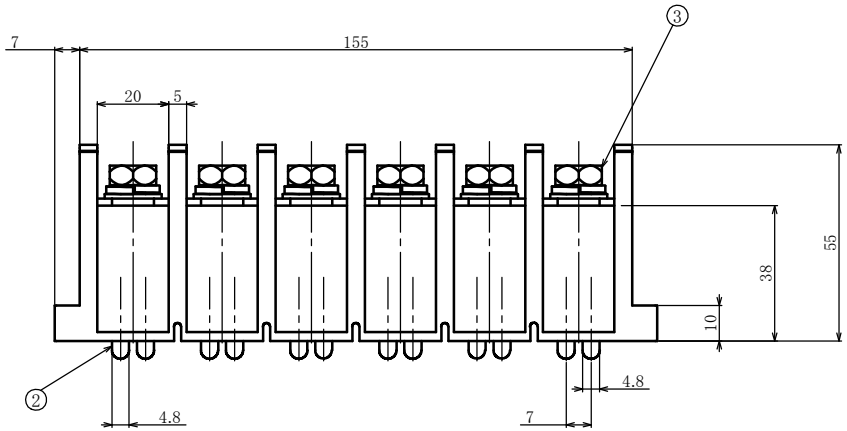

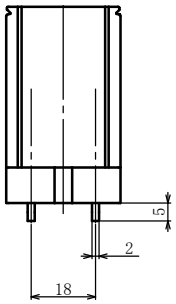

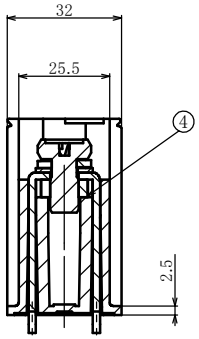

・注文方法：型名---------6 P.

・Ordering Form:Type No.　No.of Poles(P)

・結線ビス：締付けトルク8.0N･m.

・Connection screw:Tightening torque is 8.0N･m.

・カバー,及び記号番号板はオプションとなっておりますのでご希望の際は注文方法末尾に"-KCA"又は"-KCT"とご記入ください。
尚、"-KCT"は添付納入となります。

・The cover and the marking strip optional, so if you wish, please write "-KCA" or "-KCT" at the end of the ordering method.
In addition, "-KCT" will be delivered as an attachment.

■仕様／Specifications.

部番/Part No.	部番/Part No.	材質／Material	規格／Standard	寸法/Size	処理/Treatment	備考/Remark
1	基板 Base	PBT	UL94V-0			黒 色 Black
2	導電版 Terminal	銅 Copper	−	板 厚 t2.0	スズメッキ Tin-Plated	
3	結線ビス Screw	鉄 Steel	−	M8×1.25×15ℓ	三価クロメート Trivalent Chromate Treatment	PW.SW　六角ボルト　Type⑩
4	六角ナット Hexagon nut	鉄 Steel	−	M8	三価クロメート Trivalent Chromate Treatment	