貫通型端子台 FJC FUJICON

TÜV 認証品 Certificated

Thrpugh-type Terminal Block

UL・C-UL 認定品 Recognized

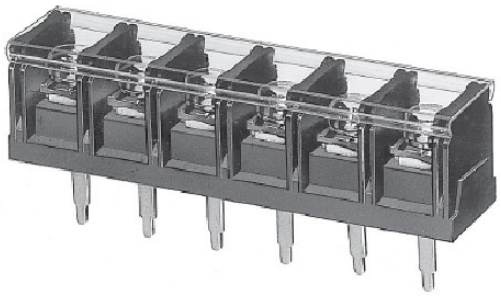

フィールドワイヤリング仕様
ピッチ／Pitch 13mm

型　名 Type Number	ＵＦ２３５０Ａ－ＸＴ１
定　格 Rating	AC600V　30A
絶縁抵抗 Iusulation Resistance	DC500V　1000MΩ以上 DC500V　1000MΩ and over
耐 電 圧 Withstands Voltage	AC2000V 1分間以上 AC2000V 1minute and over
ねじ径 Screw Diameter	M４
適合電線 Compatible Wire	5.5mm^2
推奨圧着端子 Recummended Crimp Terminal	R5.5 － 4

一般公差／General Tolerance ±0.5

尺度／Scale 1/1　単位／Unit mm

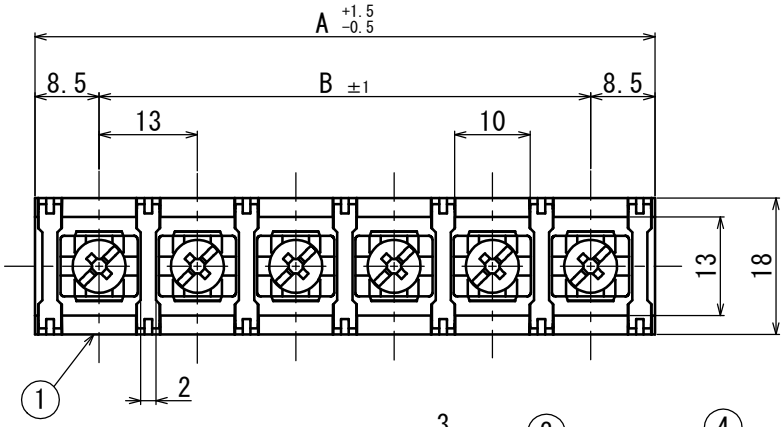

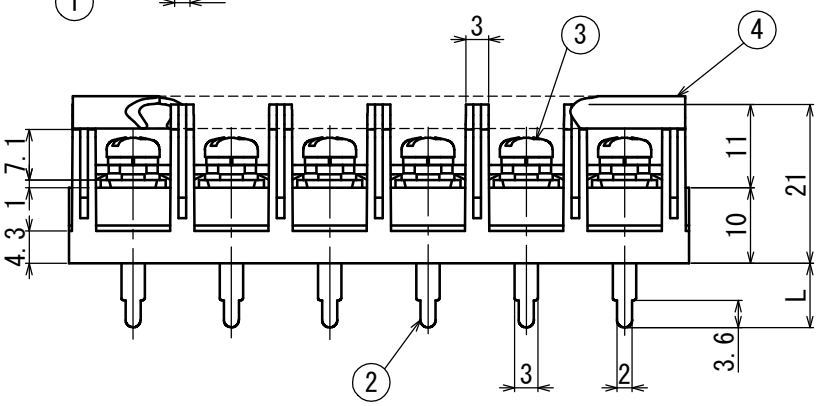

呼び/Nominal	L
3.5L	3.5
14.5L	14.5
19.5L	19.5
28L	28

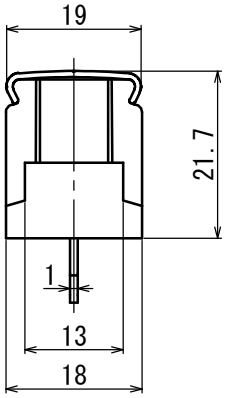

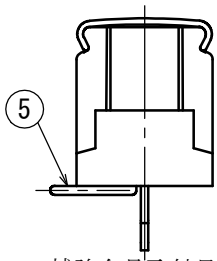

補強金具取付見本
Example of a Mt. metal fitting

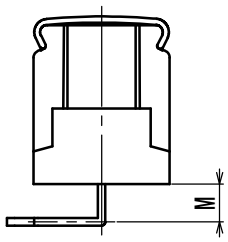

リード曲げ加工例
Example of a lead bent

・注文方法:　型名 ---- リード長 L ---- 曲げ寸法 M ---- 極数 P
・Ordering Form:Type No.　Lead length(L)　Bent Length(M) (if bending is desired)　No. of Pole　(See the type number in the following table)

・結線ビス:締付トルクは1.4N・mです。
・Connection screw : TIghtening torque is 1.4N・m.
・カバーはオプションとなりますので御希望の際は注文方法の末尾に "-CT" とご記入ください。但しカバーは添付納入となります。
・A cover is optional. To obtain one add "-CT" to the end of the order description shown above. A cover will be delivered attached.
・補強金具はオプションとなっておりますので、御希望の際は極数の前にF9023とご指定ください。
・Please specify F9023 in front of pole item, as reinforcing metal fittings are optional.
・用途:一般産業用。フィールドワイヤリング(現場配線)。
・Application : General industrial. Field Wiring.

■仕様 Specifications.

番号 Part No.	名称 Part Name	材質 Material	規格 Standard	寸法 Size	処理 Treatment	備考 Remark
1	モールド Base	PBT	UL94V-0			黒 色 Black
2	導電金具 Terminal	黄銅 Brass		板厚 t=1.0	スズメッキ Tin-Plated	
3	結線ビス Screw	鉄 steel		M4×0.7×8L	ニッケルメッキ Nickel-Plated	フリータンシビス Type②
4	カバー Cover	ポリカーボネート Polycarbonate	UL94V-0	板厚 t=0.7	透 明 Transparence	オプション Optional
5	補強金具 Mt. metal fitting	黄銅 Brass		板厚 t=1.2	スズメッキ Tin-Plated	オプション Optional

極数 Poles	1P	2	3	4	5	6	7	8	9	10	11	12	13	14	15	16	17	18	19	20	21	22
A	17	30	43	56	69	82	95	108	121	134	147	160	173	186	199	212	225	238	251	264	277	290
B	－	13	26	39	52	65	78	91	104	117	130	143	156	169	182	195	208	221	234	247	260	273