貫通型端子台 FJC FWicon

Through-type Terminal Block

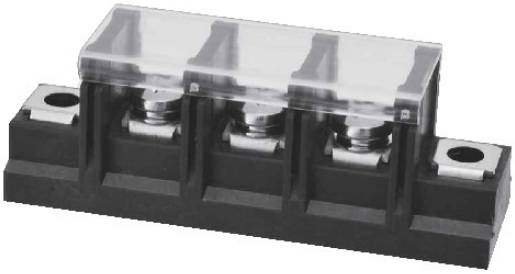

ピッチ／Pitch 13mm

型　名 Type Number	F2350B1
定　格 Rating	AC600V 30A
絶縁抵抗 Iusulation Resistance	DC500V　1000MΩ以上 DC500V　1000MΩ and over
耐 電 圧 Withstands Voltage	AC2500V 1分間以上 AC2500V 1minute and over
ねじ径 Screw Diameter	M4
適合電線 Compatible Wire	3.5mm² 12AWG

一般公差／General Tolerance ±0.5

尺度／Scale 1/1　単位／Unit mm

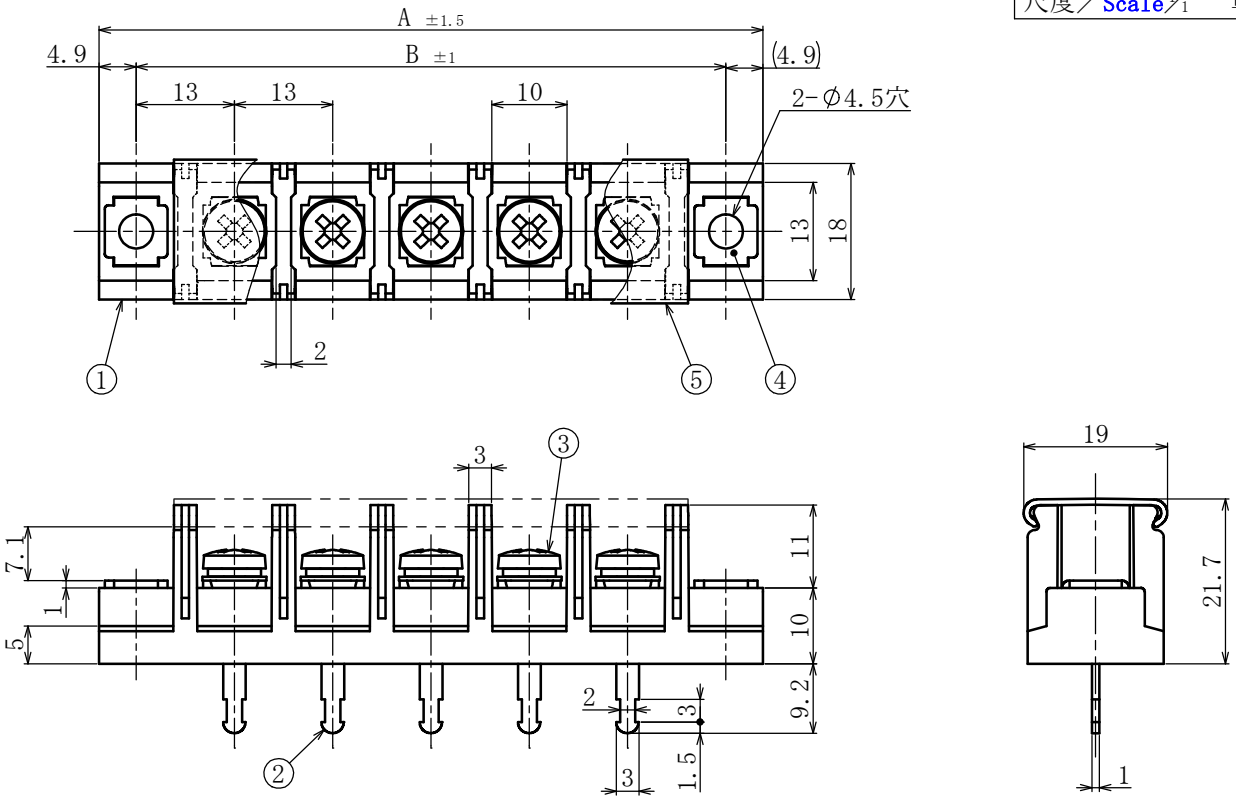

・注文方法：型名――極数 P.
・Ordering Form:Type No.　No.of Poles(P)
・結線ビス：締付けトルク1.4N･m.
・Connection screw:Tightening torque is 1.4N･m.
・カバーはオプションとなっておりますのでご希望の際は注文方法の末尾に-CTとご記入ください。(INDEX 参照)
　但しカバーは添付納入となります。その他オプション *ショートピース(F2118、F2143)
・A cover is optional. To obtain one, and "-CT"(Cover) to the end of the order description shown above.(See INDEX for specifications)
　A cover will be delivered attached. Other options *Jumper (F2118, F2143)

■仕様／Specifications.

部番 Part No.	名称 Part Name	材質 Material	規格 Standard	寸法 Size	処理 Treatment	備考 Remarks
1	モールド Mold	PBT	UL			黒　色 Black
2	導電金具 Terminal	黄　銅 Brass	C2680R	板厚 t1.0	ｽｽﾞﾒｯｷ Tin-Plated	
3	結線ビス Screw	黄　銅 Brass	C2700W	M4×0.7×8L	ﾆｯｹﾙﾒｯｷ Nickel-Plated	PW,SWｾﾑｽﾊﾞｲﾝﾄﾞ Type③
4	取付金具 Mounting plate	黄　銅 Brass	C2680R	板厚 t1.0	ﾆｯｹﾙﾒｯｷ Nickel-Plated	
5	カバー Cover	ﾎﾟﾘｶｰﾎﾞﾈｰﾄ Polycarbonate	UL	板厚 t0.8	透明 Transparence	ｵﾌﾟｼｮﾝ Optional

極数/Poles	1P	2	3	4	5	6	7	8	9	10	11
A	35.8	48.8	61.8	74.8	87.8	100.8	113.8	126.8	139.8	152.8	165.8
B	26.0	39.0	52.0	65.0	78.0	91.0	104.0	117.0	130.0	143.0	156.0

極数/Poles	12	13	14	15	16	17	18	19	20	21	22
A	178.8	191.8	204.8	217.8	230.8	243.8	256.8	269.8	282.8	295.8	308.8
B	169.0	182.0	195.0	208.0	221.0	234.0	247.0	260.0	273.0	286.0	299.0